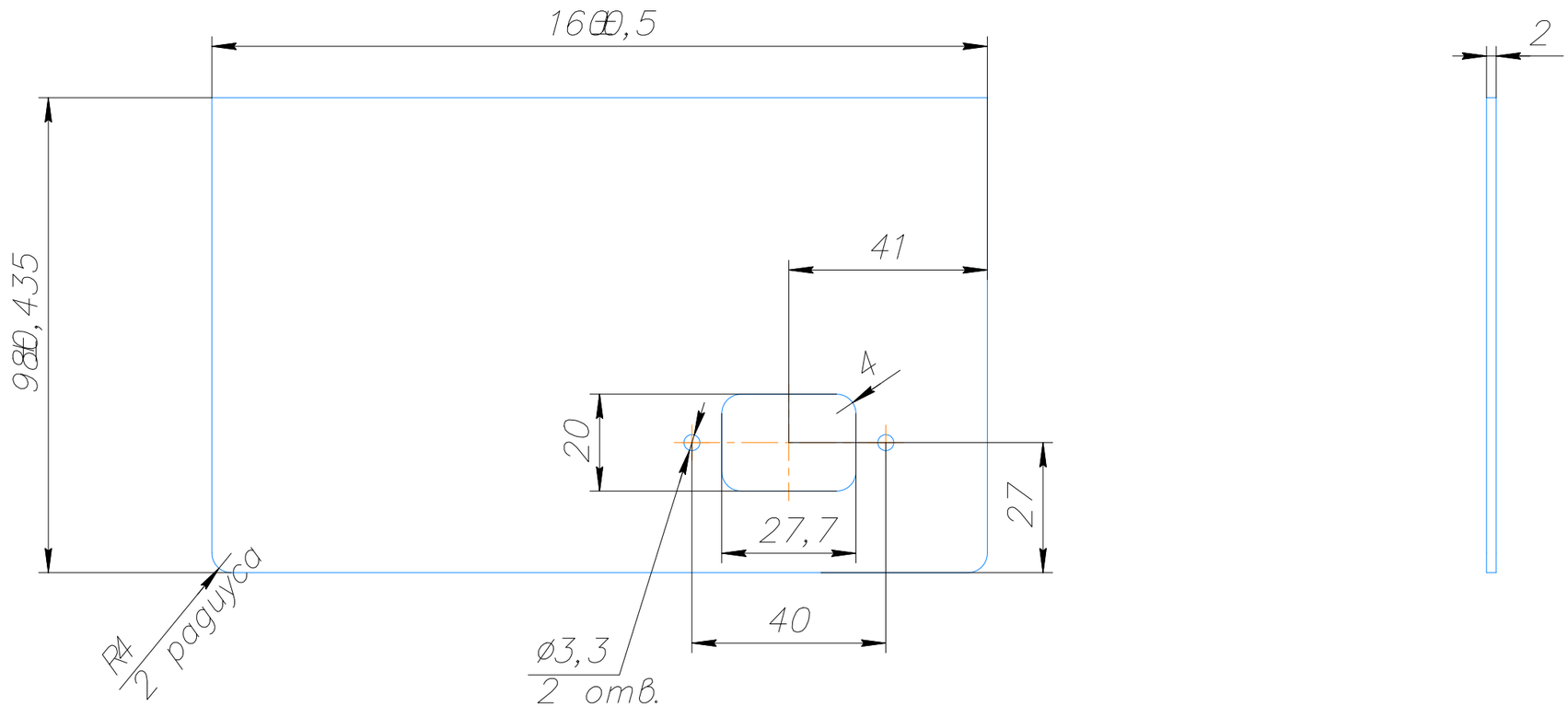

1 Неуказанные предельные отклонения размеров h14, h14, it14/2.

Изм.	Лист	? докум.	Подп.	Дата	крышка задняя	Лит.	Масса	Масштаб
Разраб.							2,03	1:1
Пров.						Лист	Листов 1
Т. контр.							
Н. контр.					Сталь 10 ГОСТ 1050-2013		
Утв.							

Копировал Формат А3

Перв. примен. | Справ. ? | Подп. и дата | Инв. ? дубл. | Взам. инв. № | Подп. и дата | Инв. ? подл.